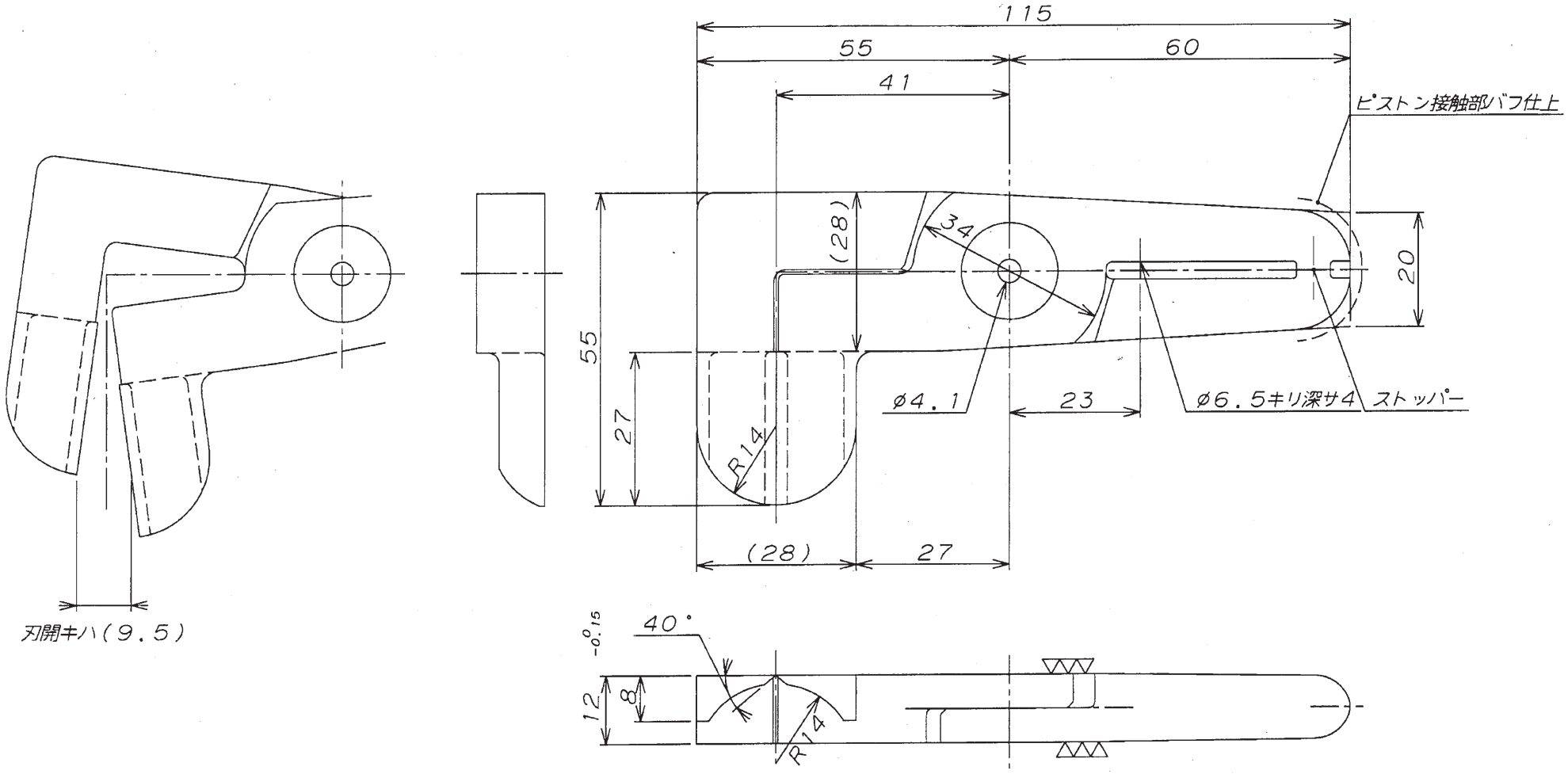

外観ハベツセル仕様トスル

N20AMR1499